DUO

Die 2-in-1-Lösung bei der BADRENOVIERUNG:
Aus einer Badewanne wird eine Duschbadewanne in nur 1 Tag.

Die Duschbadewanne DUO bietet die Vorteile einer komfortablen Dusche und einer entspannenden Badewanne. Die 2-in-1-Lösung begeistert Familien und Senioren gleichermaßen.

Die Duschbadewanne nach Maß

Individualisierbares, modernes und elegantes Design:

1. Aufsätze in Winkelausführung für alle Installationsarten (Nischen-, Eck- und Wandausführung)
2. Vollverglaste Außenverkleidungen
3. Außenverkleidungen und Wandpaneele im Kinewall-Design (6 Oberflächen)

Gefördert in Deutschland durch die Pflegekasse mit bis zu 4.000 € bei Pflegegrad

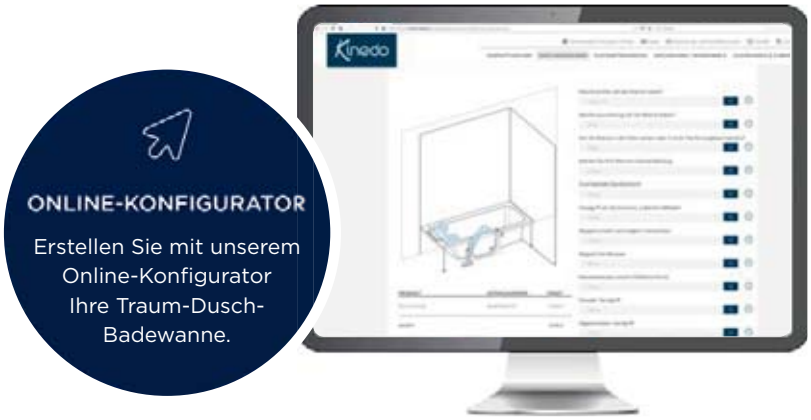

ONLINE-KONFIGURATOR

Erstellen Sie mit unserem Online-Konfigurator Ihre Traum-Dusch-Badewanne.

EINBAU & MONTAGE
NUR **1** TAG

Förderungsfähig

Keine aufwändigen Arbeiten

2-in-1-Konzept

DUO – Eckausführung, mit Kinewall Design Außenverkleidung und Wandpaneele

DUO – Eckausführung, Kopfende links und Eckaufsatz rechts

DUO – Eckausführung, Kopfende rechts, Kinewall Design Außenverkleidung und Wandpaneele, Thermostat-Wannenrandarmatur Set mit Regenbrause und Cascadeneinlauf

PAKET

Badewanne und Dusche für die Familie – alles inklusive

Nischen-ausführung | Eck-ausführung | Wand-ausführung

In drei Abmessungen | Kopfende links oder rechts | Einstiegshöhe 5–13 cm | Leichter Zugang

Lieferumfang des Pakets

- Badewanne mit festen Abmessungen mit nach innen öffnender Zugangstür aus Glas (8 mm)
- Duschaufsatz aus Klarglas (6 mm) mit um 180° drehbarem Schwingflügel für besseren Spritzschutz
- Weißer Klappsitz mit großer Sitzfläche
- Weißes ergonomisches Kissen
- Außenverkleidung aus weißem oder schwarzem Glas

DUO Paket zur Nischenmontage.	Bestehend aus Badewanne, Glasverkleidung, Duschaufsatz und Klappsitz			
	Kopfende links (Duschbereich rechts)		Kopfende rechts (Duschbereich links)	
	Glasverkleidung weiß	Glasverkleidung schwarz	Glasverkleidung weiß	Glasverkleidung schwarz
160 × 75 cm	D41675NLGWDK	D41675NLGSDK	D41675NRGWDK	D41675NRGSDK
170 × 75 cm	D41775NLGWDK	D41775NLGSDK	D41775NRGWDK	D41775NRGSDK
180 × 80 cm	D41880NLGWDK	D41880NLGSDK	D41880NRGWDK	D41880NRGSDK

DUO Paket zur Eckmontage.	Bestehend aus Badewanne, Glasverkleidung, Duschaufsatz und Klappsitz			
	Kopfende links (Duschbereich rechts)		Kopfende rechts (Duschbereich links)	
	Glasverkleidung weiß	Glasverkleidung schwarz	Glasverkleidung weiß	Glasverkleidung schwarz
160 × 75 cm	D41675ELGWDK	D41675ELGSDK	D41675ERGWDK	D41675ERGSDK
170 × 75 cm	D41775ELGWDK	D41775ELGSDK	D41775ERGWDK	D41775ERGSDK
180 × 80 cm	D41880ELGWDK	D41880ELGSDK	D41880ERGWDK	D41880ERGSDK

DUO Paket zur Wandmontage.	Bestehend aus Badewanne, Glasverkleidung, Duschaufsatz und Klappsitz			
	Kopfende links (Duschbereich rechts)		Kopfende rechts (Duschbereich links)	
	Glasverkleidung weiß	Glasverkleidung schwarz	Glasverkleidung weiß	Glasverkleidung schwarz
160 × 75 cm	D41675FLGWDK	D41675FLGSDK	D41675FRGWDK	D41675FRGSDK
170 × 75 cm	D41775FLGWDK	D41775FLGSDK	D41775FRGWDK	D41775FRGSDK
180 × 80 cm	D41880FLGWDK	D41880FLGSDK	D41880FRGWDK	D41880FRGSDK

Nischenausführung mit festen Abmessungen

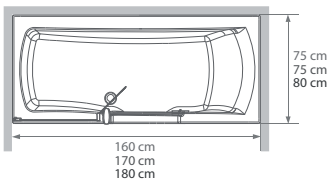

Ausführung mit Kopfende rechts
(auch mit Kopfende links erhältlich)

Eckausführung mit festen Abmessungen

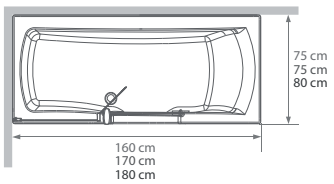

Ausführung mit Kopfende rechts
(auch mit Kopfende links erhältlich)

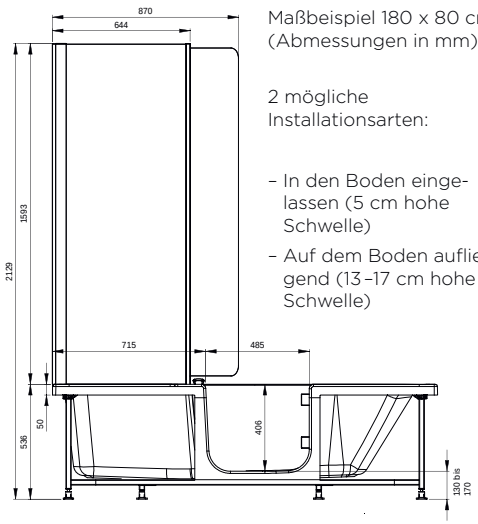

Maßbeispiel 180 x 80 cm (Abmessungen in mm)

2 mögliche Installationsarten:

- In den Boden eingelassen (5 cm hohe Schwelle)
- Auf dem Boden aufliegend (13–17 cm hohe Schwelle)

DUO – Eckausführung, Kopfende links, Außenverkleidung aus schwarzem Glas
(Brausestange nicht im Paket enthalten)

Nutzen Sie den praktischen
ONLINE-KONFIGURATOR
www.kinedo-bad.de

Badewanne

	Kopfende links (Duschbereich rechts) 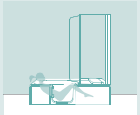	Kopfende rechts (Duschbereich links)
160 × 75 cm	BGNKD467GST	BGNKD467DST
170 × 75 cm	BGNKD477GST	BGNKD477DST
180 × 80 cm	BGNKD418GST	BGNKD418DST

* Bei Nischenmontage beträgt die Mindestlänge 158, 168 oder 178 cm

Ausstattung

Weiße, T-förmige Brausestange + Magnet-Handbrause mit verdrehsicherem Schlauch	OPTBDTIN00
Duschaufsatz aus Klarglas	OPTPRD4SXX
Eckaufsatz aus Klarglas* (für Badewannen mit einer Breite von 75 cm)	OPTRD475XX
Eckaufsatz aus Klarglas* (für Badewannen mit einer Breite von 80 cm)	OPTRD480XX
Weißer Klappsitz	OPKSGKD400
Ab- und Überlaufgarnitur mit Mischwasserzulauf	VIDALDUO20OF
Set für rutschfeste Beschichtung**	OPTGPKD3XX

* Für Bestellung Eckaufsatz muss OPTPRD4SXX mitbestellt werden!
** Zusatz muss manuell aufgetragen werden

Gerader Haltegriff (30 cm) – Edelstahl weiß lackiert	OPTBMTND00	
Gerader Haltegriff (30 cm) – Edelstahl poliert	OPTBMTND20	
Abgewinkelter Haltegriff (40 × 40 cm) – Edelstahl weiß lackiert	OPTBMTNC00	
Abgewinkelter Haltegriff (40 × 40 cm) – Edelstahl poliert	OPTBMTNC20	
Haltegriff als Einstiegshilfe (45 cm) auf Profil – Edelstahl poliert	OPTPGENT20	

Optionen Armaturen

EHM Wannenrandarmatur Chrom, mit Umsteller für Handbrause und Cascadeneinlauf	OPTROKD420
Thermostat Wannenrandarmatur, mit Umsteller für Handbrause und Cascadeneinlauf	OPKRTHD420
Set-EHM Wannenrandarmatur, Regenbrause m. Stabilisator DW Umsteller & Cascadeneinlauf	OPTCDKD420
Set-Therm Wannenrandarmatur, Regenbrause m. Stabilisator DW Umsteller & Cascadeneinlauf	OPKCTHD420

Abschlusspaneel / Wandpaneele

	Nischenausführung	Eckausführung	Wandausführung
Weißes Abschlusspaneel (bei Badewannen mit anpassbaren Abmessungen serienmäßig)	PCKCREDNICHE	PCKCREDANGLE	

Wandpaneele der Reihe Kinewall Design mit Montageset Abmessungen: 96 x 194 cm	Nischenausführung	Eckausführung	Wandausführung
Vorderseite: Weiß / Rückseite: Anthrazit	PCKCRENICBGNG	PCKCREANGBGNG	PCKCREMURBGNG
Vorderseite: Taupe / Rückseite: Grau, Holzoptik	PCKCRENICGWOG	PCKCREANGGWOG	PCKCREMURGWOG
Vorderseite: Dunkelgrau, gebürstete Optik / Rückseite: Umbra, gebürstete Optik	PCKCRENICGBTO	PCKCREANGGBTO	PCKCREMURGBTO

Nutzen Sie den praktischen
ONLINE-KONFIGURATOR
www.kinedo-bad.de

Außenverkleidungen

Info: Bitte nehmen Sie zur Bestellung einer Eckausführung mit Eckaufsatz Kontakt mit uns auf

▪ VOLLGLAS-AUSSENVERKLEIDUNGEN FÜR DUO 4

	Nischenausführung (1 Frontverkleidung)	
	Weißes Glas	Schwarzes Glas
160 × 75 cm	TABD467FVN00	TABD467FVN99
170 × 75 cm	TABD477FVN00	TABD477FVN99
180 × 80 cm	TABD418FVN00	TABD418FVN99

	Eckausführung (1 Front + 1 Seitenverkleidung)	
	Weißes Glas	Schwarzes Glas
160 × 75 cm	TABD467FVA00	TABD467FVA99
170 × 75 cm	TABD477FVA00	TABD477FVA99
180 × 80 cm	TABD418FVA00	TABD418FVA99

	Wandausführung (1 Frontverkleidung + 2 Seitenverkleidungen)	
	Weißes Glas	Schwarzes Glas
160 × 75 cm	TABD467FVS00	TABD467FVS99
170 × 75 cm	TABD477FVS00	TABD477FVS99
180 × 80 cm	TABD418FVS00	TABD418FVS99

▪ AUSSENVERKLEIDUNGEN DER REIHE KINEWALL DESIGN

	Nischenausführung (1 Frontverkleidung)					
	Weiß	Anthrazit	Taupe	Dunkelgrau, gebürstete Optik	Umbra, gebürstete Optik	Grau, Holzoptik
160 × 75 cm	TABD467SHNBG	TABD467SHNNG	TABD467SHNOG	TABD467SHNGB	TABD467SHNTO	TABD467SHNGW
170 × 75 cm	TABD477SHNBG	TABD477SHNNG	TABD477SHNOG	TABD477SHNGB	TABD477SHNTO	TABD477SHNGW
180 × 80 cm	TABD418SHNBG	TABD418SHNNG	TABD418SHNOG	TABD418SHNGB	TABD418SHNTO	TABD418SHNGW

	Eckausführung (1 Front + 1 Seitenverkleidung)					
	Weiß	Anthrazit	Taupe	Dunkelgrau, gebürstete Optik	Umbra, gebürstete Optik	Grau, Holzoptik
160 × 75 cm	TABD467SHABG	TABD467SHANG	TABD467SHAOG	TABD467SHAGB	TABD467SHATO	TABD467SHAGW
170 × 75 cm	TABD477SHABG	TABD477SHANG	TABD477SHAOG	TABD477SHAGB	TABD477SHATO	TABD477SHAGW
180 × 80 cm	TABD418SHABG	TABD418SHANG	TABD418SHAOG	TABD418SHAGB	TABD418SHATO	TABD418SHAGW

	Wandausführung (1 Frontverkleidung + 2 Seitenverkleidungen)					
	Weiß	Anthrazit	Taupe	Dunkelgrau, gebürstete Optik	Umbra, gebürstete Optik	Grau, Holzoptik
160 × 75 cm	TABD467SHSBG	TABD467SHSNG	TABD467SHSOG	TABD467SHSGB	TABD467SHSTO	TABD467SHSGW
170 × 75 cm	TABD477SHSBG	TABD477SHSNG	TABD477SHSOG	TABD477SHSGB	TABD477SHSTO	TABD477SHSGW
180 × 80 cm	TABD418SHSBG	TABD418SHSNG	TABD418SHSOG	TABD418SHSGB	TABD418SHSTO	TABD418SHSGW

Technische Zeichnungen

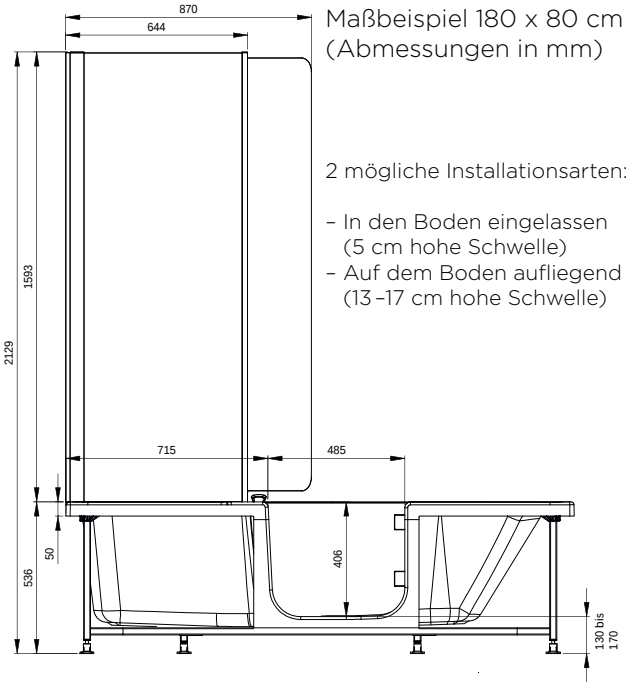

Maßbeispiel 180 x 80 cm
(Abmessungen in mm)

2 mögliche Installationsarten:

- In den Boden eingelassen (5 cm hohe Schwelle)
- Auf dem Boden aufliegend (13–17 cm hohe Schwelle)

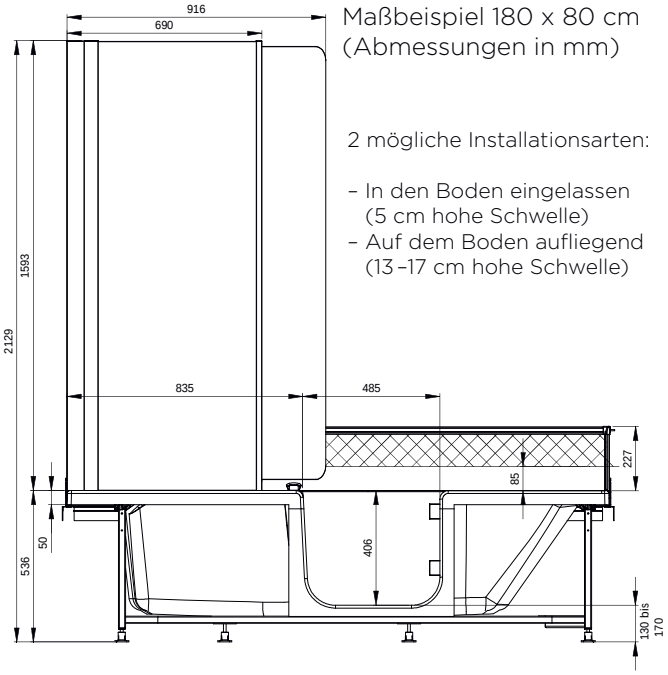

Maßbeispiel 180 x 80 cm
(Abmessungen in mm)

2 mögliche Installationsarten:

- In den Boden eingelassen (5 cm hohe Schwelle)
- Auf dem Boden aufliegend (13–17 cm hohe Schwelle)

Zuschneidbares Abschlusspaneel

(hier: Kopfende rechts)

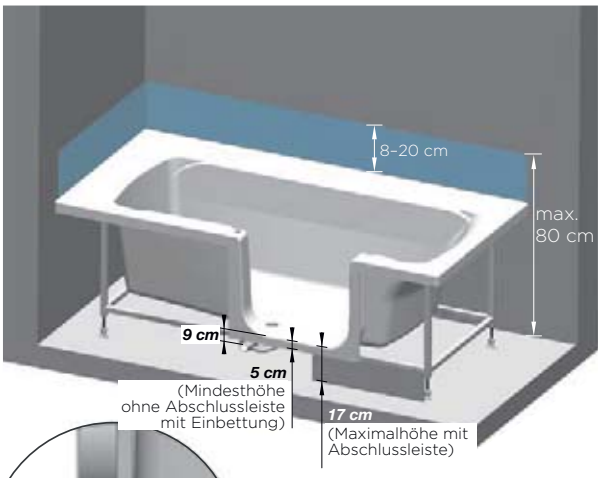

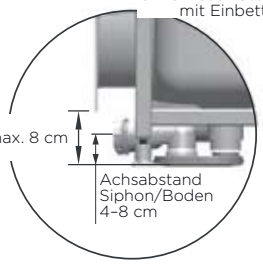

Zuschneidbares, weißes Abschlusspaneel

Info

Füllmenge
160 cm = 225 l
170 cm = 260 l
180 cm = 295 l

Schnellablauffunktion: 40 l/min

Info: Bitte fordern Sie bezüglich weiterer Abmessungen unser technisches Merkblatt an

DUO – feste Abmessungen (mit Kopfende rechts oder links erhältlich)

Nischenausführung
(hier: Kopfende rechts, Duschbereich links)

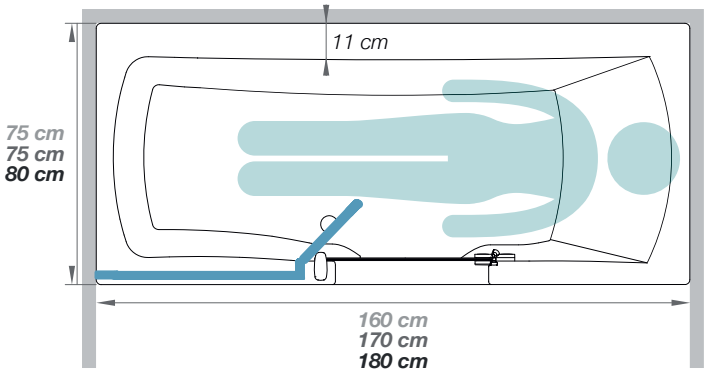

Eckausführung
(hier: Kopfende rechts, Duschbereich links)

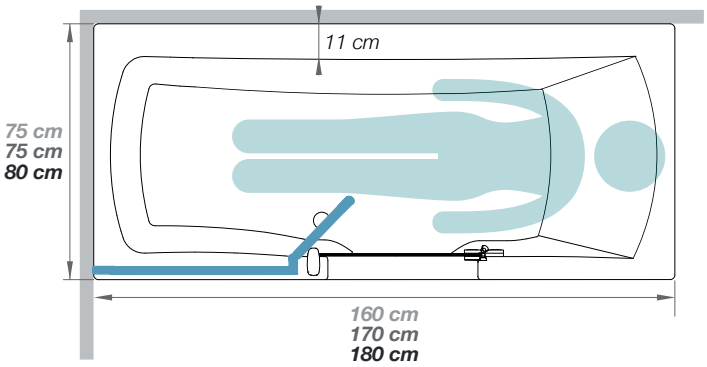

Wandausführung erfordert Eckaufsatz
(hier: Kopfende rechts, Duschbereich links)

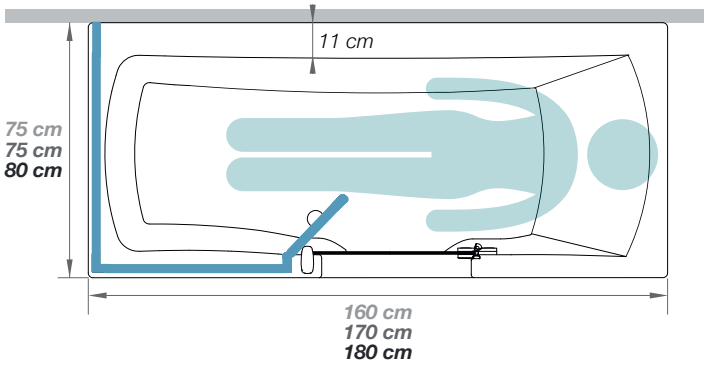

Eckausführung erfordert Eckaufsatz
(hier: Kopfende rechts, Duschbereich links)

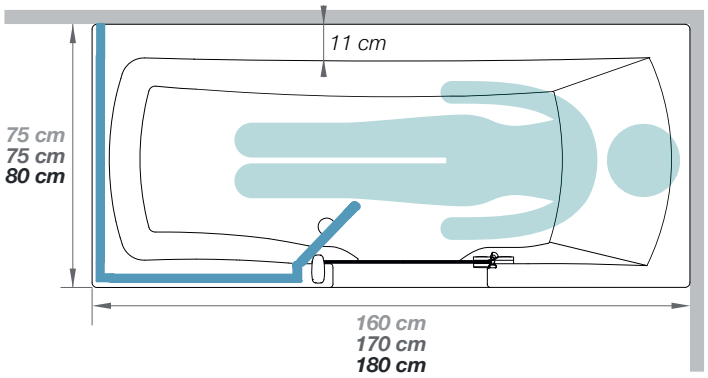

Info: Wenden Sie sich bei dieser Installationsart an uns

DUO

Umbau in eine Duschbadewanne für die ganze Familie

Die perfekte Lösung

Das 2 in 1-Konzept für die ganze Familie

- Türöffnung mit Sicherheitsverriegelung
- Müheloser und risikofreier Einstieg in den Bade-/Duschbereich: Tür mit 5 cm hoher Schwelle (je nach Installationsart) und (optionale) Haltegriffe.
- Ein komfortabler Bade-/Duschbereich: ergonomisches Kissen, Klappsitz mit großer Sitzfläche und Brausestange mit Magnet-Handbrause* für ein entspannendes Duscherlebnis.

- An die eigenen Bedürfnisse anpassbare Lösung: als Paket oder zum Zusammenstellen (mit verschiedenen Optionen: Duschaufsatz, Sitz, Armatur, Haltegriffe usw.).

Gefördert durch die Pflegekasse.

- Bis zu 4.000,– € Zuschuss bei Pflegegrad für den Badumbau in Deutschland
- Alle Informationen auf www.kinedo-bad.de

Die durchdachte Lösung für Installateure

- DUO kann innerhalb eines einzigen Tages installiert werden:
  Es sind keine Vorarbeiten an Mauerwerk und Boden erforderlich. Fliesen- oder Steinböden müssen nicht entfernt werden, der Boden muss nicht aufgestemmt oder nachbearbeitet werden.

- Große Auswahl an Konfigurationen:
  DUO ist als Nischen- und Eck- und Wandausführung mit Kopfende links oder rechts erhältlich.

Die Duschbadewanne für jedes Badezimmer

ONLINE-KONFIGURATOR

Erstellen Sie mit unserem Online-Konfigurator Ihre Traum-Dusch-Badewanne.

Konfigurationen

Nischenausführung	 Abbildung mit Kopfende links
Eckausführung	 Abbildung mit Kopfende links Abbildung mit Kopfende links und Eckaufsatz **Info:** Wenden Sie sich bei dieser Installationsart an uns
Wandausführung	 Abbildung mit Kopfende rechts

Info: Eine Übersicht über die Konfigurationen von Duo finden Sie auf kinedo-bad.de

Individualisierbares, modernes und elegantes Design

Außenverkleidungen

Vollglas-
Außenverkleidungen

Weißes oder schwarzes Glas

Außenverkleidungen
von Kinewall Design

6 Oberflächen:
- Weiß
- Anthrazit
- Taupe
- Grau, Holzoptik
- Dunkelgrau, gebürstete Optik
- Umbra, gebürstete Optik

Wandpaneele

Zuschneidbare
Wandpaneele der
Reihe Kinewall Design

Paneele auf der Basis von wasserabweisendem Melaminharz; undurchlässiges und leichtes Material

6 Oberflächen:
- Weiß
- Anthrazit
- Taupe
- Grau, Holzoptik
- Dunkelgrau, gebürstete Optik
- Umbra, gebürstete Optik

Abmessungen: 96 × 194 cm

▪ Die Wandpaneele der Reihe Kinewall Design für Duo sind mit allen Außenverkleidungen kombinierbar.